PREČNI PREREZ

M 1:50, profil A25, km 0+480

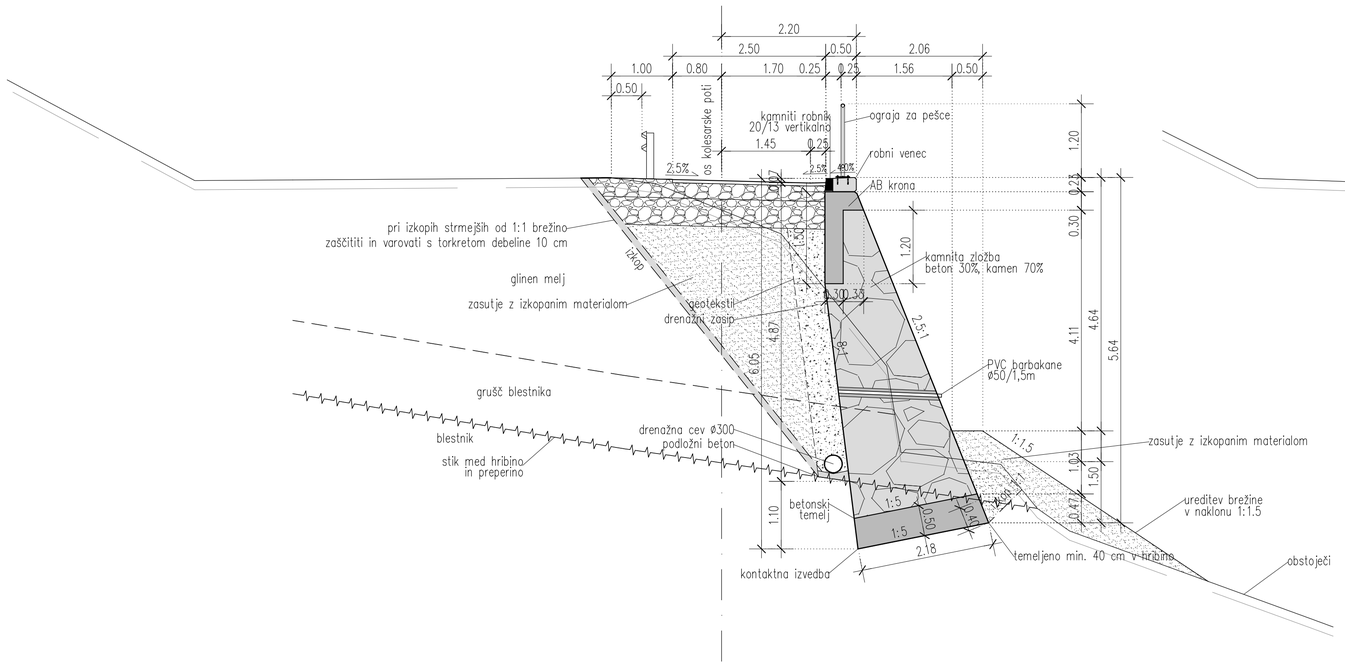

PREČNI PREREZ

M 1:50, profil A5, km 0+80

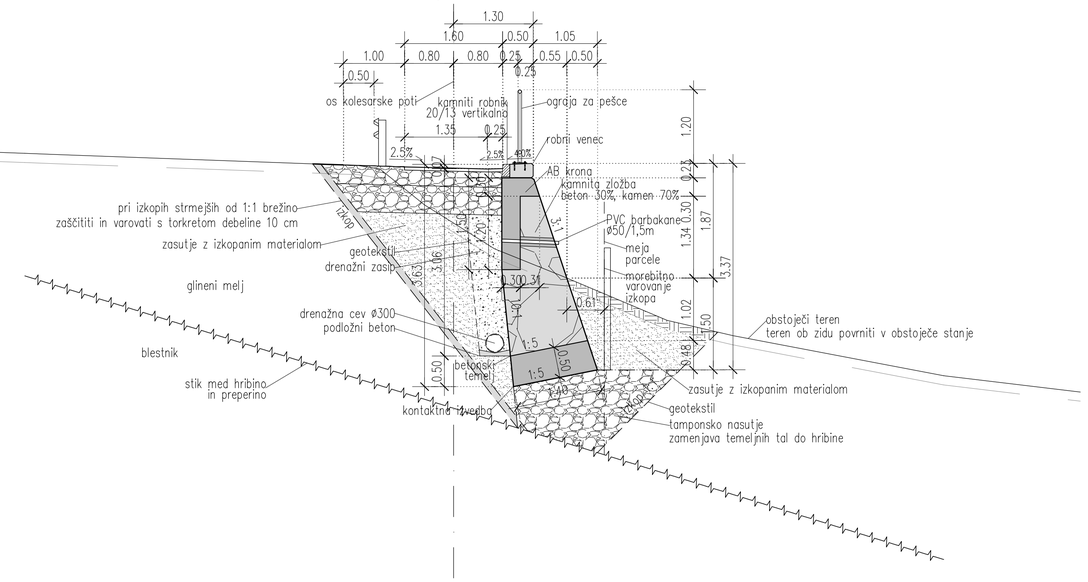

PREČNI PREREZ

M 1:50, profil A37, km 0+720

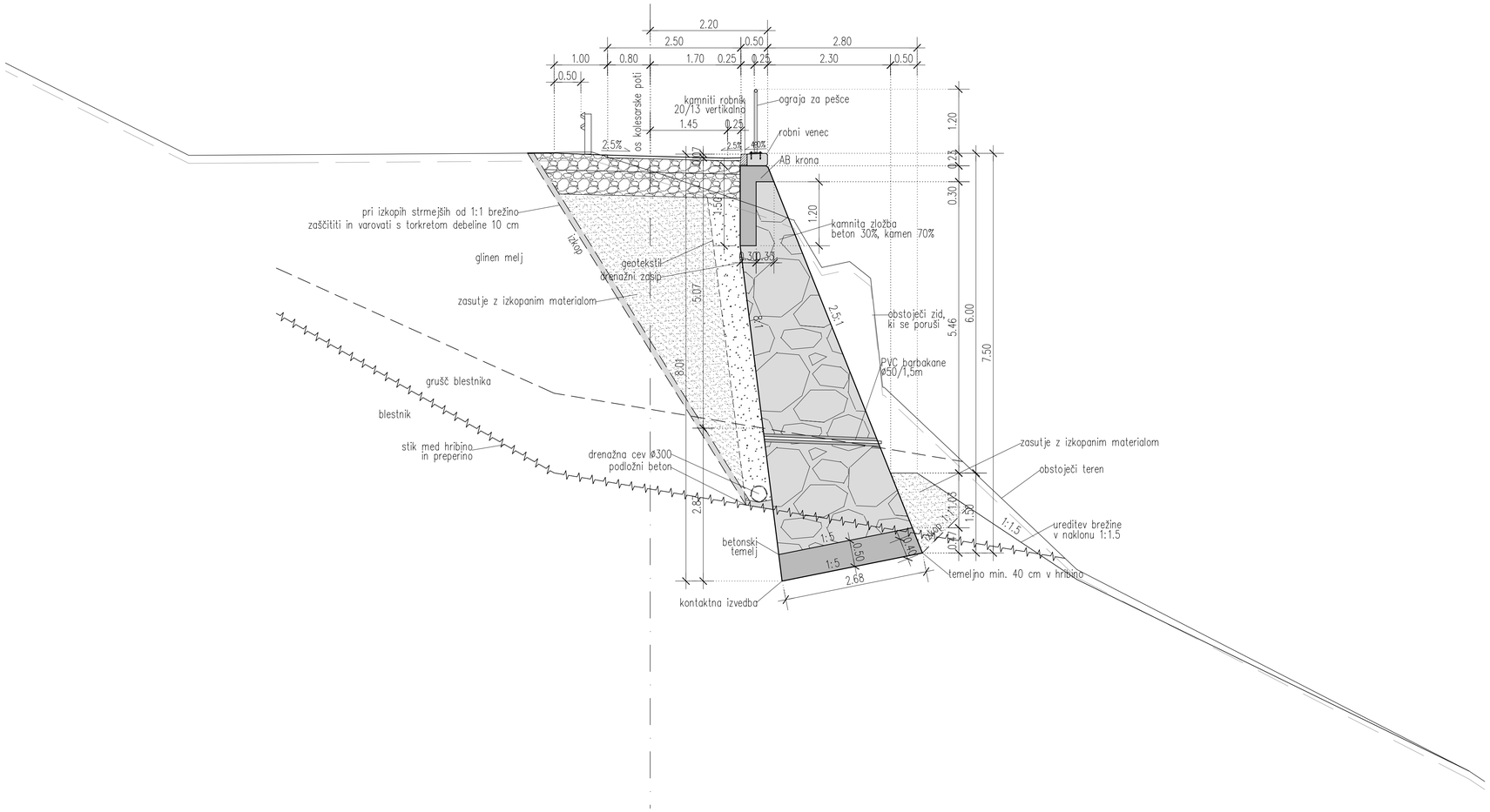

PODATKI O MATERIALIH

BETON

LASTNOSTI V SKLADU S SIST EN 206:2013, SIST EN 1026:2016, SIST EN 13670:2010/A101:2010, LASTNOSTI JEKLA V SKLADU S SIST EN 10080:2005

Konstrukcijski elementi	Mejne vrednosti za sestavo betona							JEKLO	Zaščitni sloj			
	Min.tlačna trdnost za beton (N/mm²)	Ekspozicijski razred	Odpornost na vplivor zmrzovanja	Maksimalna dovoljena vsebnost kloridov	Razr. kloridne korozije	Razr. kloridne kot.	Izvedba konstrukcijskega elementa	Min.trd.raz. jekla (N/mm²)	Zgornja stran	Spodnja stran	Bočna stran	Zadnja stran
BETON ZA KAMNITO ZLOŽBO	C20/25	XF1	PV-II	Dmax=32	SI	-	NEARMIRAN BETON	/	-	-	-	-
VEZNA GREDA KAMNITE ZLOŽBE, AB ZID	C25/30	XF2/XD1	PV-II	Dmax=16	SI	VB1	ARMIRAN BETON	B 500-B	5.0	5.0	5.0	5.0
ROBNI VENEC KAMNITE ZLOŽBE	C30/37	XF4/XD3	PV-II	Dmax=16	SI	VB3	ARMIRAN BETON	B 500-B	4.5	2.5	4.5	-
TEMELJ KAMNITE ZLOŽBE	C25/30	XC2	PV-II	Dmax=32	SI	VB0	NEARMIRAN BETON	/	-	-	-	-

Uporabljo se lahko distančniki, PVC-kovinski, iz vlaknastega betona ali betonski distančniki. Distančniki, ki so iz vlaknastega betona ali betona ne smejo vsebovat azbesta, obstojnini morajo biti na staranje, zagotavljati morajo min. tlačno trdnost do 700 kPa, posebej morajo biti namenjeni za strukturni in vidni beton. Izpolnjevati morajo zahteve za beton in armiran beton po SIST EN 206:2013 in pratipoženie predpise SIST EN 1991-1-2 in DIN 4201. Imeti morajo enak raztezno stni koeficient kot beton.

KONSTRUKCIJSKO JEKLO

LASTNOSTI V SKLADU S SIST EN 10025:2005, SIST EN 10210:2006, SIST EN 10219:2006, IZDELAVA V SKLADU S SIST EN 1090-2:2008+A1:2012/AC101:2017

Konstrukcijski element	Vrsta jekla	Razred zaščite proti korozoji	Način zaščite proti korozoji	Ostalo
VARNOSTNE OGRAJE	S 235 JR +Z	1 po PTP invest.	vroče cinkano minimalno 85 µm	ozemljitev jeklenih delov

Antikorozijska zaščita z vročim cinkanjem se izvede na gotovih elementih. Nakinadno vrtanje, rezanje, brušenje, polivanje, varjenje, ... ni dovoljeno! Spajanje posameznih elementov samo z mehanskimi spoji. Izdelavo in montažo jeklenih delov izvesti v skladu s SIST EN 1090-2, razred izdelave konstrukcije je EXC2.

spremba	kos izmenjava	datum	znak

investitor: REPUBLIKA SLOVENIJA Ministrstvo za infrastrukturo Direkcija RS za infrastrukturo Tržaška cesta 19, 1000 Ljubljana	ime objekta: Dravska kolesarska povezava v območju občine Radlje ob Dravi in občine Podvelka - odsek št. 37 do odsek št. 44
projektant: ANDREJČ d.o.o. Topolšica 199b 3325 Šoštanj	PODPORNA KONSTRUKCIJA PK1 NA ODSEKU 37
podizvajalec: HSE Invest d.o.o. Obrežna ulica 170 2000 Maribor	vrsta projekta: PZI — št. projekta: 123-2018; št. načrta: HI0018-7G/01 — datum: avgust 2020; vrsta načrta: 2. Načrt gradbenih konstrukcij 2.2 Načrt konstrukcij — oznaka načrta: HI0018-7G1005

odg. projektant	Iztok Černoša, u.d.i.g.	G-3454
sodelavci - izdelovalci	Uroš Jarc, u.d.i.g.	G-2735
vodil	Rok Gradišnik, m.i.g.	

naziv načrta	KARAKTERISTIČNI PREČNI PREREZI
merilo	1:50
klasa:	
št. odseka	8970
zap. št.	0173.00
fazacid	004.2162
datum izdaje	G.231
pros. or za drž. kodo	

M1:50

PREČNI PREREZ
M 1:50, profil A4, km 0+60

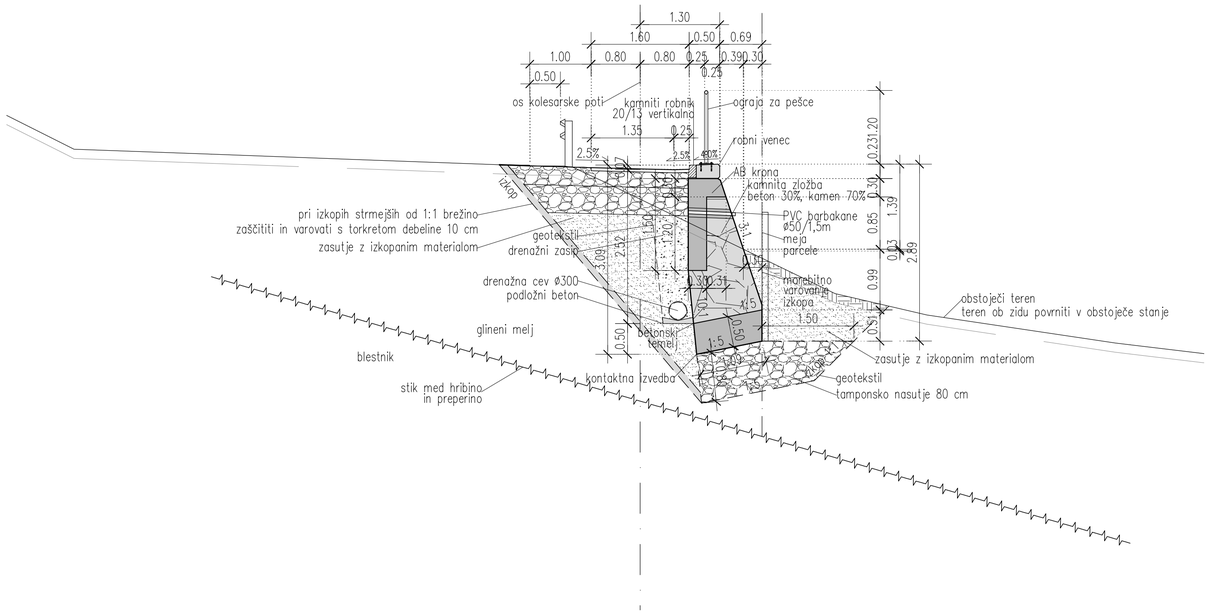

PREČNI PREREZ
M 1:50, profil A1, km 0+3

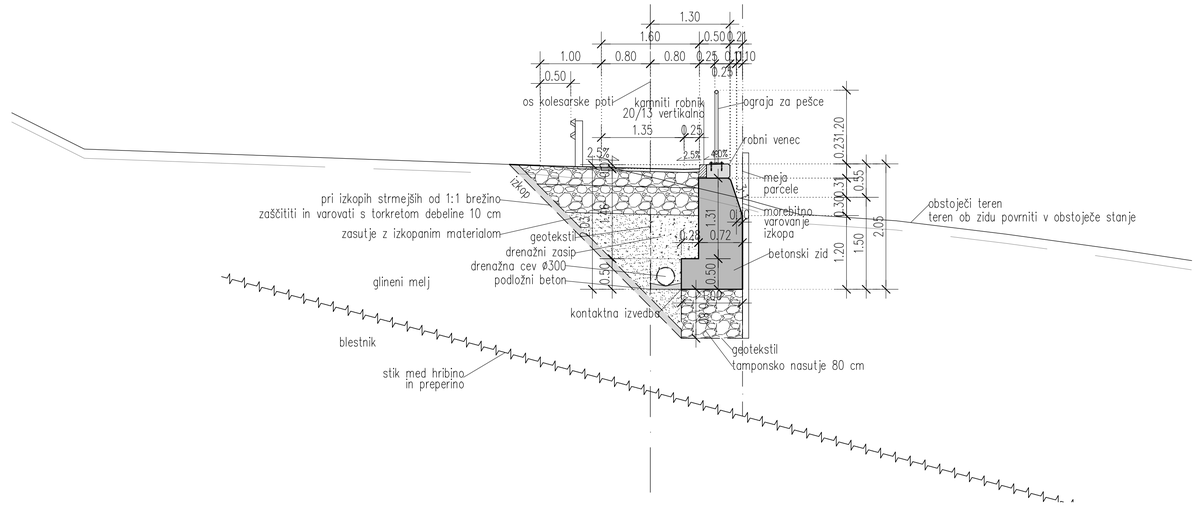

PREČNI PREREZ
M 1:50, profil A16, km 0+300

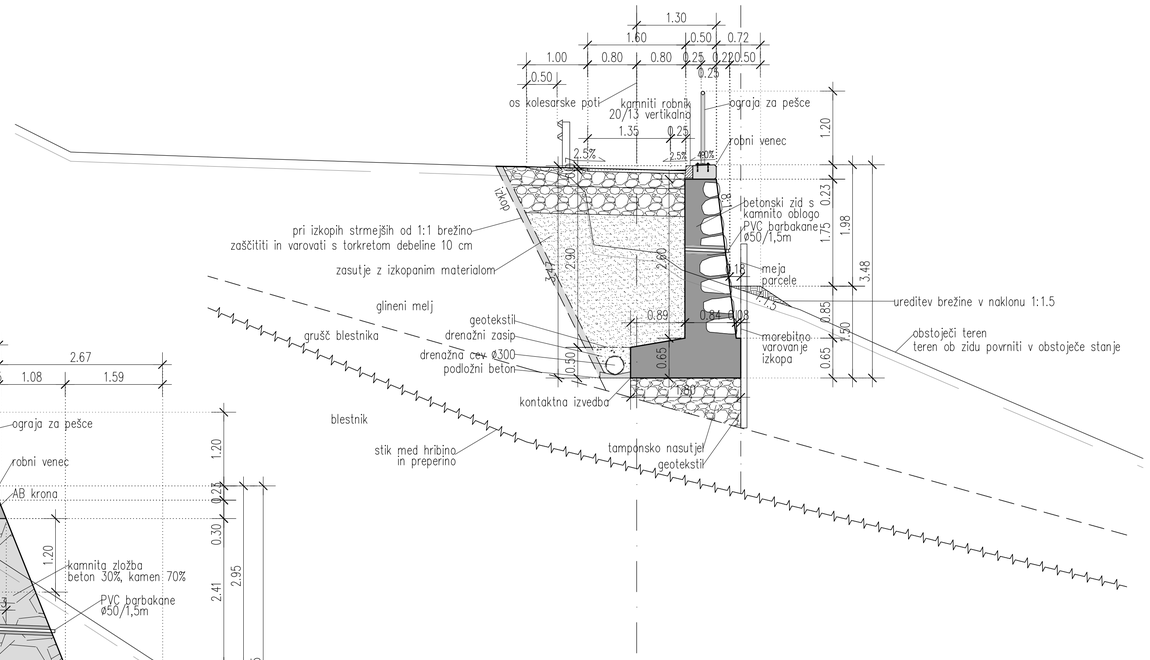

PREČNI PREREZ
M 1:50, profil A41, km 0+800

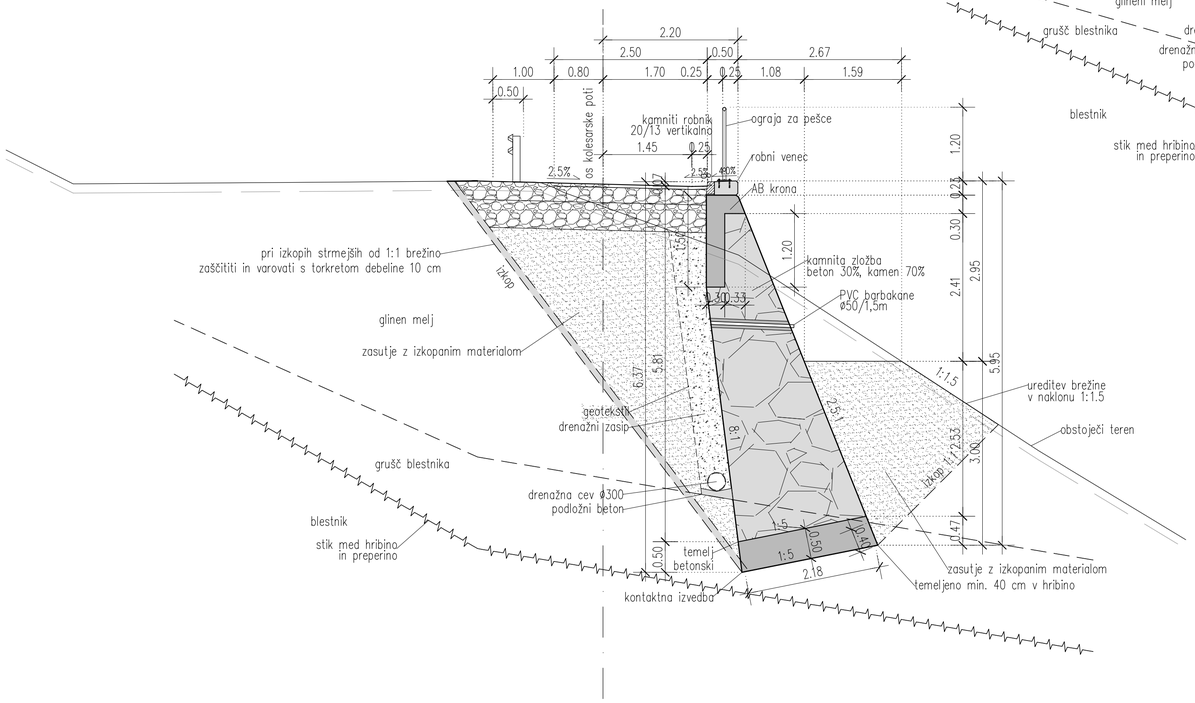

PODATKI O MATERIALIH

BETON
LASTNOSTI V SKLADU S SIST EN 206:2013, SIST EN 1026:2016, SIST EN 13670:2010/A101:2010, LASTNOSTI JEKLA V SKLADU S SIST EN 10080:2005

Konstrukcijski elementi	Mejne vrednosti za sestavo betona: Min.tlačna trdnost (N/mm²)	Evropski razred	Odpornost na vpliv okolja	Maksimalna velikost zrna agregata (mm)	Razr. vsebine kloridov	Razr. vsebine por. beton.	Izvedba konstrukcijskega elementa	JEKLO: Min.tlačna meja (N/mm²)	Zaščitni sloj: Zgornja stran	Spodnja stran	Bočna stran	Čelna stran
BETON ZA KAMNITO ZLOŽBO	C20/25	XF1	PV-II	Dmax=32	S1	-	NEARMIRAN BETON	/	-	-	-	-
VEZNA GREDA KAMNITE ZLOŽBE, AB ZID	C25/30	XF2/XD1	PV-II	Dmax=16	S4	VB1	ARMIRAN BETON	B 500-B	5.0	5.0	5.0	5.0
ROBNI VENEC KAMNITE ZLOŽBE	C30/37	XF4/XD3	PV-II	Dmax=16	S4	VB3	ARMIRAN BETON	B 500-B	4.5	2.5	4.5	-
TEMELJ KAMNITE ZLOŽBE	C25/30	XC2	PV-II	Dmax=32	S4	VB0	NEARMIRAN BETON	/	-	-	-	-

Uporabljo se lahko distančniki, PVC-kovinski, iz vlaknastega betona ali betonski distančniki. Distančniki, ki so iz vlaknastega betona ali betona ne smejo vsebovat azbesta, obstrgini morajo biti na stranje, zagotavljati morajo min. tlačno trdnost do 700 kPa, posebej morajo biti namenjeni za strukturni in vidni beton, izpolnjevati morajo zahteve za beton in armiran beton po SIST EN 206:2013 in postopoma predpise SIST EN 1991-1-2 in DIN 4201. Imeti morajo enak razteznostni koeficient kot beton.

KONSTRUKCIJSKO JEKLO
LASTNOSTI V SKLADU S SIST EN 10025:2005, SIST EN 10210:2006, SIST EN 10219:2006, IZDELAVA V SKLADU S SIST EN 1090-2:2008+A1:2012/AC101:2017

Konstrukcijski element	Vrsta jekla	Razred zaščite proti koroziji	Način zaščite proti koroziji	Ostalo
VARNOSTNE OGRAJE	S 235 JR +Z	1 po PTP invest.	vroče cinkano minimalno 85 µm	ozemljitev jeklenih delov

Antikorozijska zaščita z vročim cinkanjem se izvede na gotovih elementih. Nakrapdno vrtanje, rezanje, brušenje, poliranje, varjenje,...ni dovoljeno! Spajanje posameznih elementov samo z mehanskimi spoji. Izdelavo in montažo jeklenih delov izvesti v skladu s SIST EN 1090-2, razred izdelave konstrukcije je EXC2.

izvedba	ime izvedbe	datum	podpis

naročnik:
REPUBLIKA SLOVENIJA
Ministrstvo za infrastrukturo
Direkcija RS za infrastrukturo
Tržaška cesta 19, 1000 Ljubljana

izdelovalec:
ANDREJC d.o.o.
Topolšica 199b
3325 Šoštanj

podizvajalec:
HSE Invest d.o.o.
Obrežna ulica 170
2000 Maribor

gradbena parcela:
Dravska kolesarska povezava v območju občine Radlje ob Dravi in občine Podvelka - odsek št. 37 do odsek št. 44

projekt:
PODPORNA KONSTRUKCIJA
PK1 NA ODSEKU 37

vrsta projekta	PZI	št. projekta	123-2018
št. načrta	HI0018-7G/01	datum	avgust 2020
vrsta načrta	2. Načrt gradbenih konstrukcij 2.2 Načrt konstrukcij	št. načrta	HI0018-7G1006

	ime in priimek	št. s. verzije
vodja projekta	Iztok Černoša, u.d.i.g.	G-3454
odgovorni projektant	Uroš Jarc, u.d.i.g.	G-2735
risal	Rok Gradišnik, m.i.g.	

naziv risbe	KARAKTERISTIČNI PREČNI PREREZI
merilo	1:50
datum izd.	
prostor za črno kodo	

št. odseka	st. h. št.	faraonski br.	oznaka risbe
8970	0173.00	004.2162	G.231

M1:50

DETAJL ZAKLJUČKA OGRAJE
M 1:10

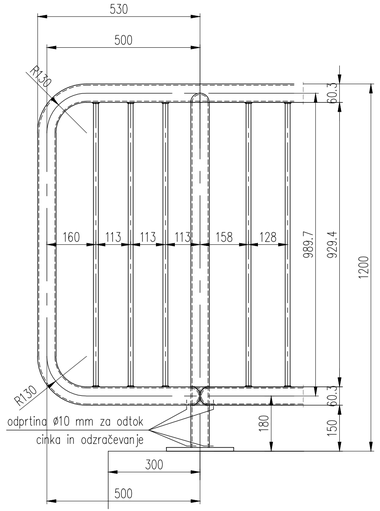

DETAJL "A"
M 1:10

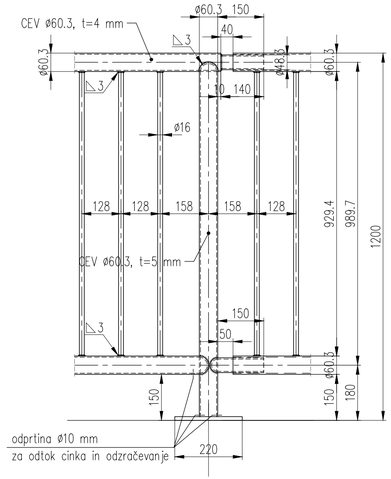

PREČNI PREREZ SIDRANJE NA ROBNEM VENCU
M 1:10

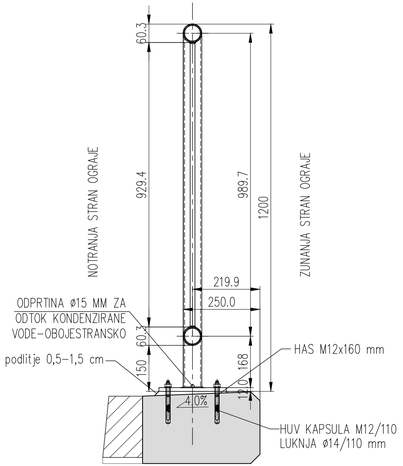

DETAJL PLOŠČICE ZA PRITRJEVANJE OGRAJE
M 1:5

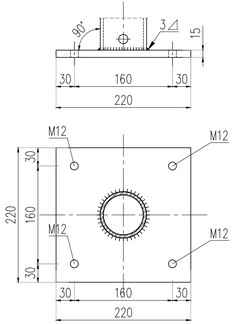

DETAJL OZEMLJITVE OGRAJE
M 1:5

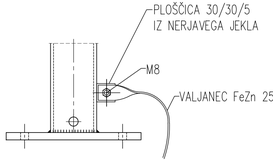

OPOMBA:
- Vsi zvari so: ◺3 mm
- Zavarjeni sklop, odmaščen in očiščen od morebitne rje vroče cinkati min. 85 mikronov.
- OGRAJO JE POTREBNO ELEKTRIČNO POVEZATI IN OZEMLJITI!

OPOMBA:
MERE PRILAGODITI IZMERAM NA LICU MESTA

Izračun teže tekočega metra ograje

Element	Prerez		kom	m1	teža
Stebrički	F60,3/5	mm	296,0	355,2	2422,5
Zgornja pasnica	F60,3/4	mm	-	590,6	3277,8
Spodnja pasnica	F60,3/4	mm	-	590,6	3277,8
Polnila	F16	mm	4136	3844,00	6067,1
Ploščica 220/220/15	220/220/15	mm	296,0	-	1676,2
Skupna dolžina ograje	**590,59 m**				
Skupna teža ograje	**16721,3 kg**				
Teža ograje na tekoči mete	**28,3 kg/m**				

PODATKI O MATERIALIH

BETON
LASTNOSTI V SKLADU S SIST EN 206:2013, SIST EN 1026:2016, SIST EN 13670:2010/A101:2010, LASTNOSTI JEKLA V SKLADU S SIST EN 10080:2005

Konstrukcijski elementi	Mejne vrednosti za sestavo betona: Min.tal.raz. betona C (kN/m³)	Izpostavljenost razred	Odpornost na prodor vode	Maksimalna velikost zrna agregata (mm)	Razr. konsistence	Razr. tlačne porušitve beton.	Izvedba konstrukcijskega elementa	JEKLO: Min.tal.raz. jekla (N/mm²)	Zaščitni sloj: Zgornja stran	Spodnja stran	Bočna stran	Čelna stran
BETON ZA KAMNITO ZLOŽBO	C20/25	XF1	Pv-4	Dmax=32	S1	-	NEARMIRAN BETON	/	-	-	-	-
VEZNA GREDA KAMNITE ZLOŽBE, AB ZID	C25/30	XF2/XD1	Pv-4	Dmax=16	S4	VB1	ARMIRAN BETON	B 500-B	5,0	5,0	5,0	5,0
ROBNI VENEC KAMNITE ZLOŽBE	C30/37	XF4/XD3	Pv-4	Dmax=16	S4	VB3	ARMIRAN BETON	B 500-B	4,5	2,5	4,5	-
TEMELJ KAMNITE ZLOŽBE	C25/30	XC2	Pv-4	Dmax=32	S4	VB0	NEARMIRAN BETON	/	-	-	-	-

Uporabljo se lahko distančniki, PVC-kovinski, iz vlaknastega betona ali betonski distančniki. Distančniki, ki so iz vlaknastega betona ali betona ne smejo vsebovat azbesta, obstojni morajo biti na staranje, zagotavljati morajo min. tlačno trdnost do 700 kPa, posebej morajo biti namenjeni za strukturni in vidni beton, izpolnjevati morajo zahteve za beton in armiran beton po SIST EN 206:2013 in protipožarne predpise SIST EN 1991-1-2 in DIN 4201. Imeti morajo enak razteznostni koeficient kot beton.

KONSTRUKCIJSKO JEKLO
LASTNOSTI V SKLADU S SIST EN 10025:2005, SIST EN 10210:2006, SIST EN 10219:2006, IZDELAVA V SKLADU S SIST EN 1090-2:2008+A1:2012/AC101:2017

Konstrukcijski element	Vrsta jekla	Razred zaščite proti korozij	Način zaščite proti korozij	Ostalo
VARNOSTNE OGRAJE	S 235 JR +Z	1 po PTP invest.	vroče cinkano minimalno 85 µm	ozemljitev jeklenih delov

Antikorozijska zaščita z vročim cinkanjem se izvede na gotovih elementih. Nakinadno vrtanje, rezanje, brušenje, polnanje, varjenje, ... ni dovoljeno! Spajanje posameznih elementov samo z mehanskimi spoji. Izdelavo in montažo jeklenih delov izvesti v skladu s SIST EN 1090-2, razred izdelave konstrukcije je EXC2.

Spremenba	Kos	Sprememba	Datum	Podpis

Investitor:
REPUBLIKA SLOVENIJA
Ministrstvo za infrastrukturo
Direkcija RS za infrastrukturo
Tržaška cesta 19, 1000 Ljubljana

Projektant:
ANDREJC d.o.o.
Topolšica 199b
3325 Šoštanj

Podizvajalci:
HSE Invest d.o.o.
Obrežna ulica 170
2000 Maribor

Naročnik:
Dravska kolesarska povezava v območju občine Radlje ob Dravi in občine Podvelka - odsek št. 37 do odsek št. 44

Glavni projektant: PODPORNA KONSTRUKCIJA PK1 NA ODSEKU 37

Vrsta projekta	PZI	Št. projekta	123-2018
Št. načrta	HI0018-7G/01	Datum	avgust 2020
Vrsta načrta	2. Načrt gradbenih konstrukcij 2.2 Načrt konstrukcij	Št. izvoda	HI0018-7G1021

	Ime in priimek	Št. izkaznice	Vrsta projektiranja in podpis odgovorne osebe
Vodja projekta	Iztok Černoša, u.d.i.g.	G-3454	DETAJLI CEVNE OGRAJE
Odgovorni projektant	Uroš Jarc, u.d.i.g.	G-2735	
Izdelal	Rok Gradišnik, m.i.g.		

Mapa	Št. načrta	Zaporedna št.	Izvod	Merilo	Datum izdelave
8970	0173.00	004.2162	G.251	1:10, 1:5	

M1:10